DEEP FLOW™

BENUTZERHANDBUCH

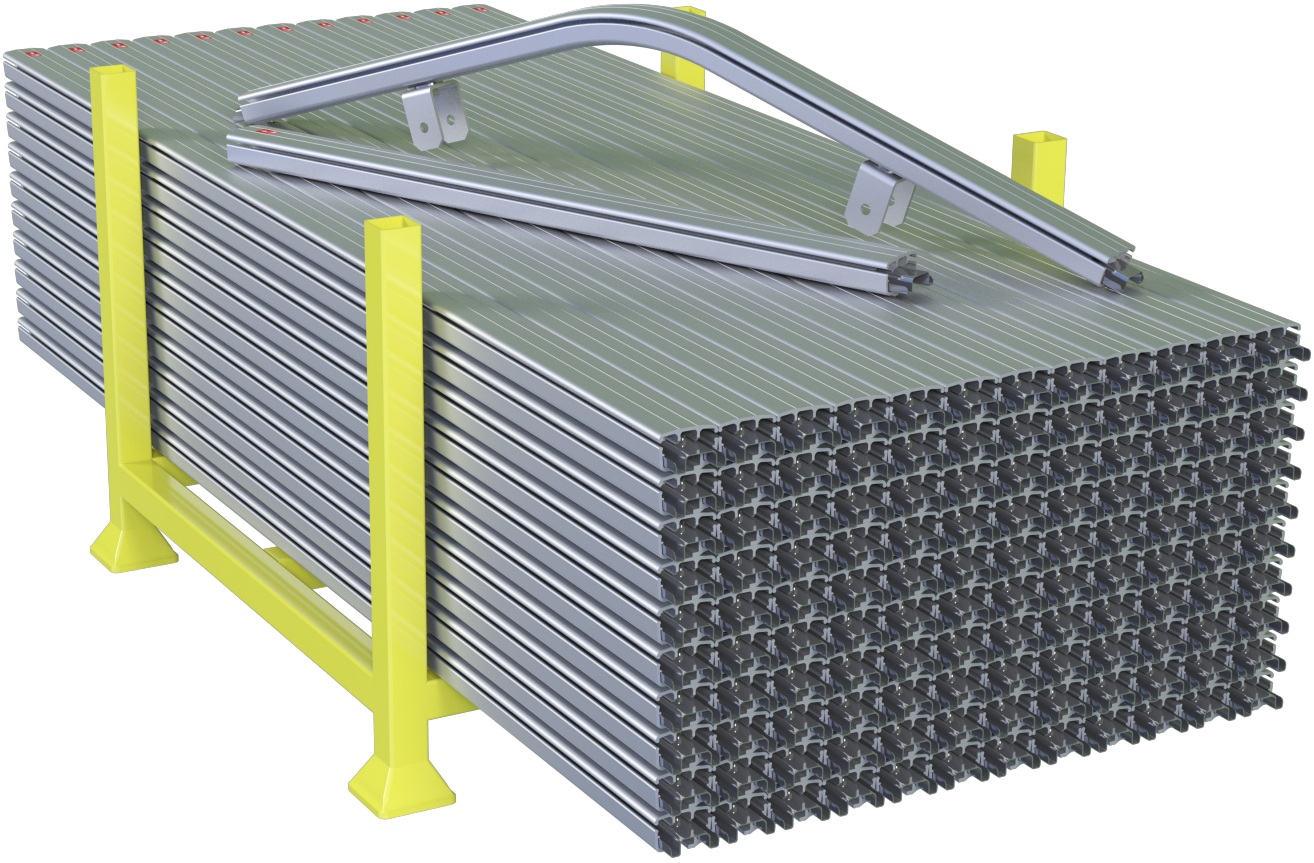

ALTRAD

DESSA
GERÜST
PRODUKTE
TECHNISC
DIENSTLEISTUNGEN

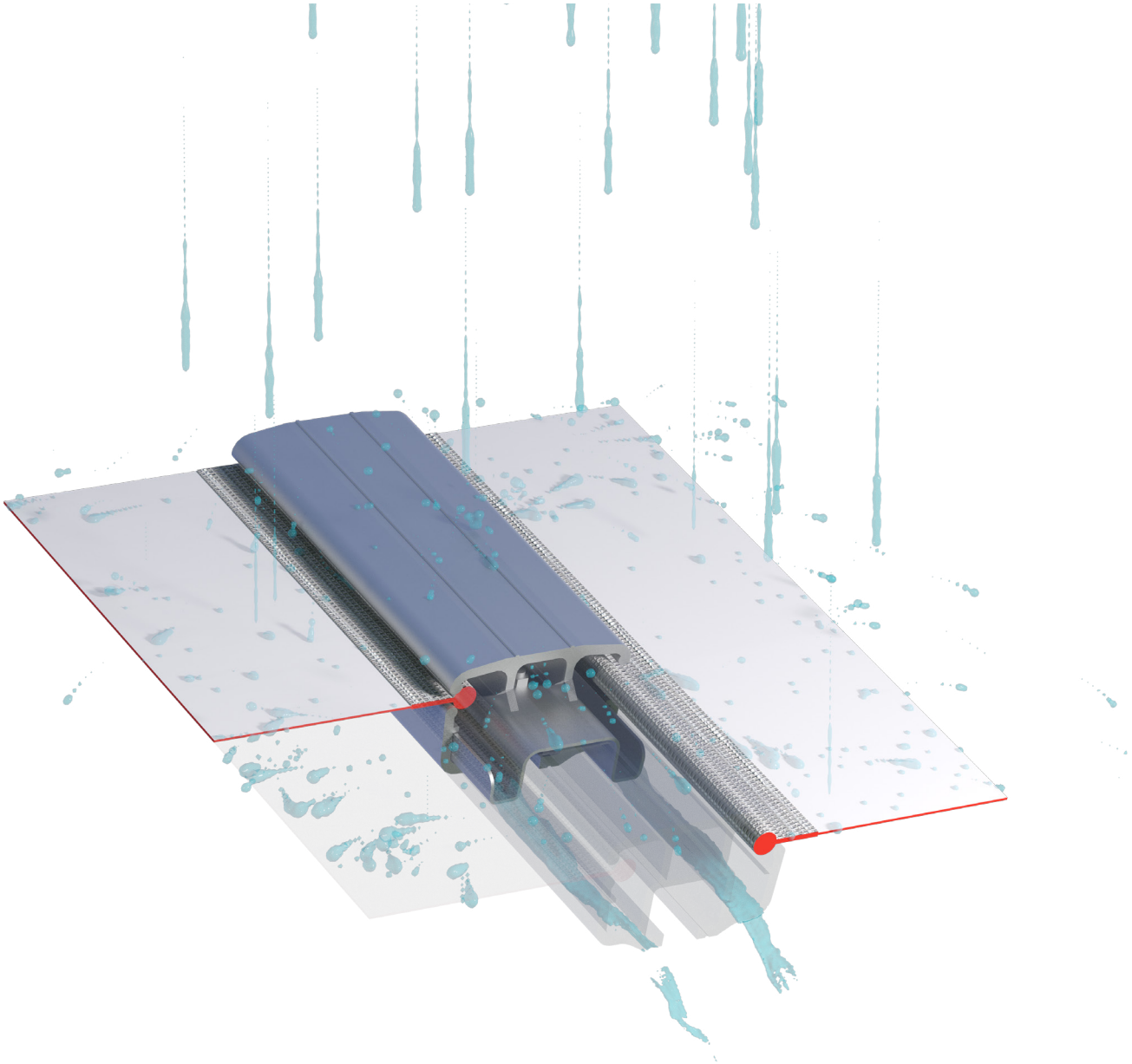

Inhalt

1.0 Einführung 3
2.0 Hauptmerkmale 3
3.0 Catalogue 4
4.0 Montageanleitung 5
5.0 Lagerung und Transport 8

1.0 Einführung

DESSA bietet effiziente Lösungen für provisorische Leichtgewichtüberdachungen, Umschließungen, Aluminiumgitterträger und Sicherheitsprodukte. DESSAs einzigartige und unverwechselbare Aluminiumlösungen sind nicht nur für Tribünen, Bühnen und Events geeignet, sondern auch für Versorgungsbetriebe, Kommunalverwaltungen, Regierungsgebäude, historische Bauten, Straßen, Brücken und industrielle Applikationen. DESSA-Produkte haben sich in anspruchsvollen und komplexen Anwendungen unter verschiedenen klimatischen Bedingungen in Großbritannien, Kanada, den VAE, Australien und Europa bewährt und bieten konkurrenzlose Spannweiten sowie flexible Konfigurationsmöglichkeiten. Mit einer Auswahl an Überdachungslösungen und Allzweckgitterträgern mit unvergleichbarer Stabilität bei gleichzeitig niedrigen Kosten, bis hin zu höchst leistungsfähigen Gitterträgern mit eigenem Aussteifungssystem, bieten wir der Industrie ein ständig größer werdendes Sortiment kostengünstiger Produkte sowie umfassenden Kundendienst gemäß höchsten professionellen Standards. Wir bei DESSA entwickeln innovative und praktische Lösungen für die Industriebereiche Wetterschutz, Zugang und Hilfsdienste. Alle unsere Konstruktionen haben sich technisch bewährt und sind als eingetragene Muster geschützt. Das heißt, dass ausschließlich DESSA mit seinen Produkten überlegene Lösungen anbieten kann. Unser Führungsteam bei DESSA verfügt über erhebliche Erfahrung in den Bereichen Auftragsbau, Ingenieurtechnik, Fertigung und Kundendienst. Wir haben eine Reihe führender Produkte auf den britischen Markt gebracht und eng mit mehreren Großkunden bei der Entwicklung maßgeschneiderter, von uns exklusiv hergestellter Lösungen für ihre Probleme zusammengearbeitet.

2.0 Hauptmerkmale

DeepFlowTM Schienen stellen ein Schwerlast-Aluminiumprofil mit integriertem Rinnensystem dar, das das Anbringen von Planen auf provisorischen Überdachungen oder Verkleidungen an Seitenwänden ermöglicht.

Merkmale und Vorteile:

- Integrierte Verbindungen - weniger Teile vor Ort, keine manuelle Montage erforderlich
- Effiziente Regenwasserableitung mit integriertem abgedichtetem Zapfen
- Mit bestehenden DESSA-Überdachungssystemen vollständig kompatibel
- Starkes Aluminiumprofil für Aussteifungsabstände von 2,0 bis 2,4
- Zapfen bei Bedarf für versetzte Dachzwischenräume entnehmbar
- Verbesserter Wetterschutz

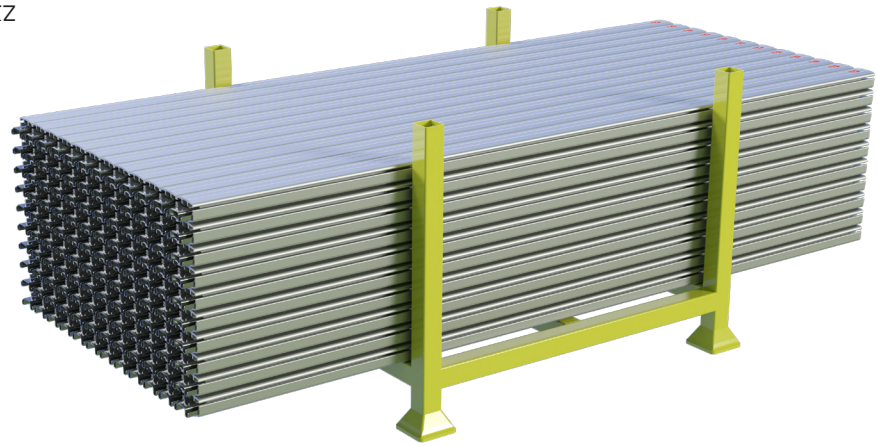

3.0 Catalogue

BESCHREIBUNG	TEIL-Nr.	GEWICHT (kg)	MAß 1 (m)	MAß 2 (m)
Uni DeepFlow™ Firstschiene 18°	US0018	3.94	1.32	0.24
Uni DeepFlow™ Firstschiene 36°	US0036	5.97	1.78	0.59
Uni DeepFlow™ Traufenschiene 18° 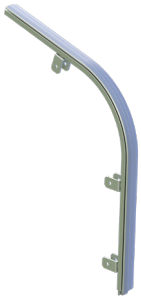	US0218	4.91	1.03	0.85
DeepFlow™ AUK Firstschiene 18°	HS0018	5.35	1.8	0.3
DeepFlow™ AUK Firstschiene 36° 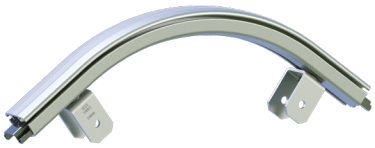	HS0036	2.44	0.68	0.19
DeepFlow™ AUK Traufenschiene 18°	HS0118	5.00	0.77	1.20

BESCHREIBUNG	TEIL-Nr.	GEWICHT (kg)	MAß 1 (m)	MAß 2 (m)
DeepFlow™ Schienenendstück Spezielles Kederprofil aus Aluminium. Für nahtlose Beplanung über die gesamte Dachlänge. Höherer Profilabschnitt bietet gesteigerten Wetterschutz. Zapfenloses Endstück für die Verwendung mit der DESSA Schienenklemme (UA0005) und beim Bau versetzter Dachzwischenräume. 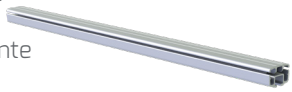	US0001	2.58	1.00	0.04
DeepFlow™ Schiene Spezielles Kederprofil aus Aluminium in verschiedenen Längen. Für nahtlose Beplanung über die gesamte Dachlänge. Höherer Profilabschnitt und Zapfenpositionierung bieten gesteigerten Wetterschutz 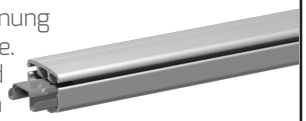	US1000 US2000 US3000 US4000 US5000 US6000	2.65 5.23 7.82 10.44 13.00 15.60	1.00 2.00 3.00 4.00 5.00 6.00	0.04
DeepFlow™ Zapfen Optionales Bauteil für zusätzliche Steifigkeit an ungestützten Verbindungen, mit dem bei Bedarf auch Endstücke ohne Zapfen angebracht werden können. 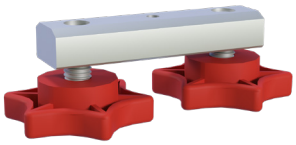	UA0035	0.54	0.10	0.04

4.0 Montageanleitung

(Auch als Video auf dem DESSA YouTube-Kanal abrufbar)

Firstschiene in Position bringen und mit zwei AF0002 Schnellmontagestiften befestigen (siehe oben)

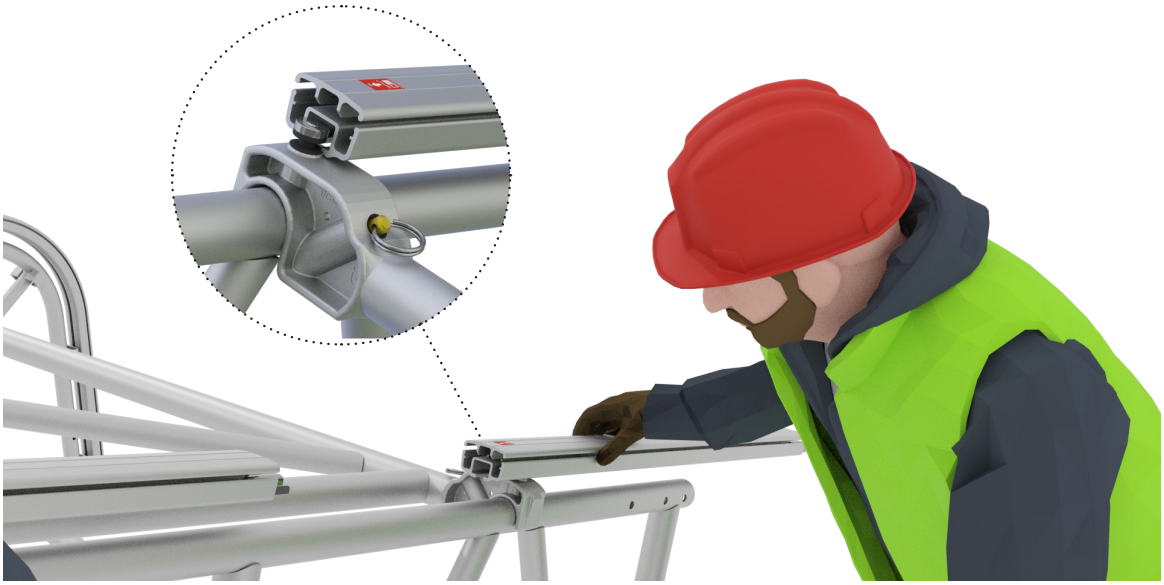

Die entsprechende DeepFlow™ Schiene die Neigung der Trägerführung hoch schieben, wobei der Zapfen nach unten und die Markierung nach oben zeigt. Gleichzeitig sicherstellen, dass die Schiene an den Knopfmuttern der Greifhalterungen einrastet.

Schiene auf den freiliegenden Zapfen die Neigung hinauf schieben:

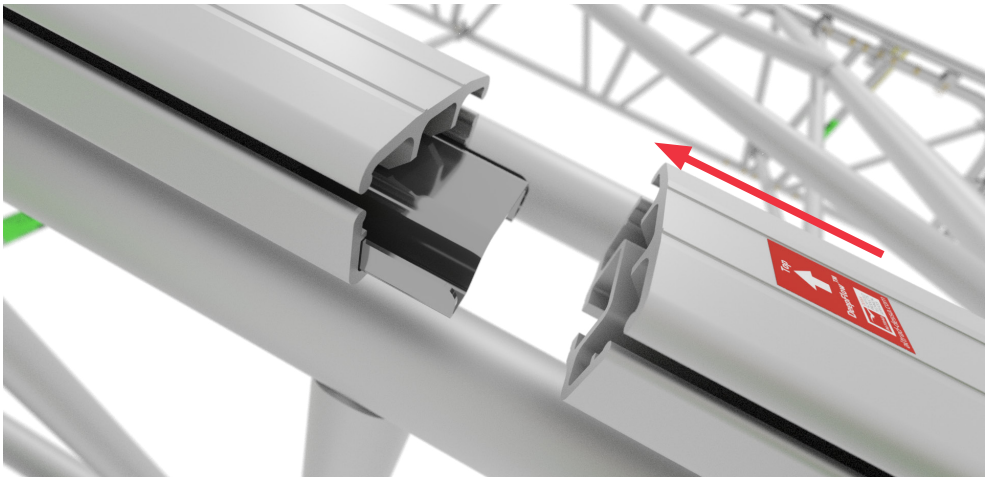

Bei der Verwendung einer Schienenklemme das zapfenlose Endstück US0001 am Ende der Schiene anbringen und Vorgang mit DESSA Schienenklemme abschließen.

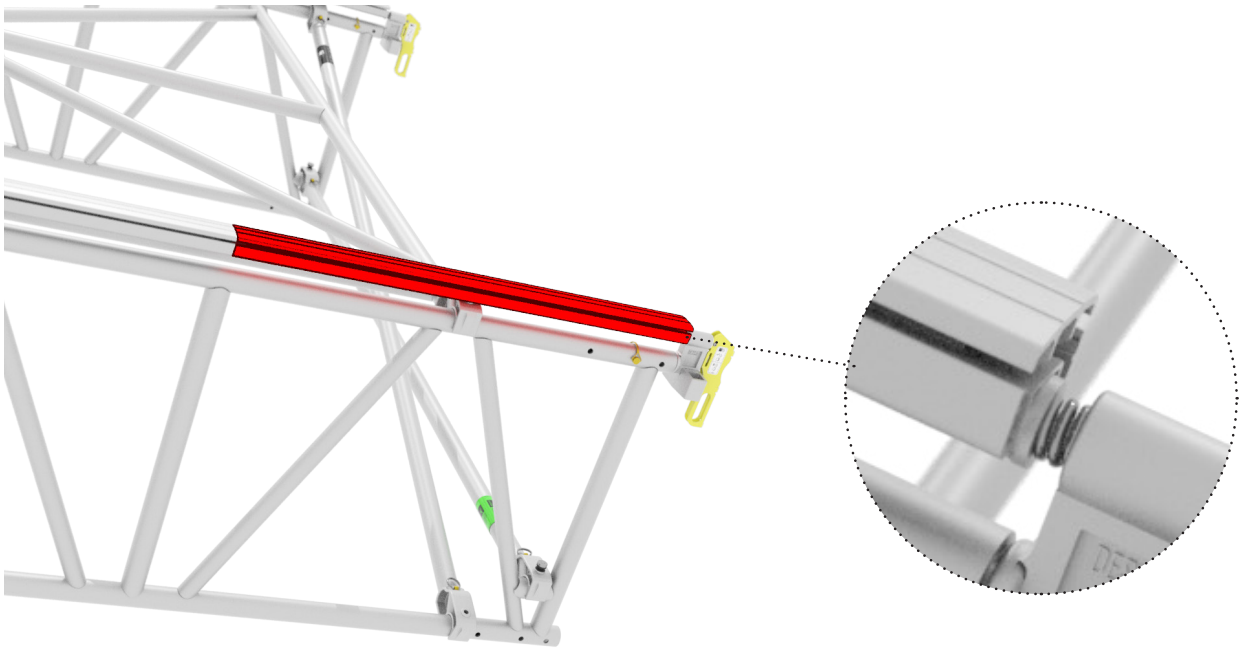

Oder alternativ dazu eine Traufenschiene auf einem Traufenträger verwenden (drei AF0002 Schnellmontagestifte zur Sicherung verwenden):

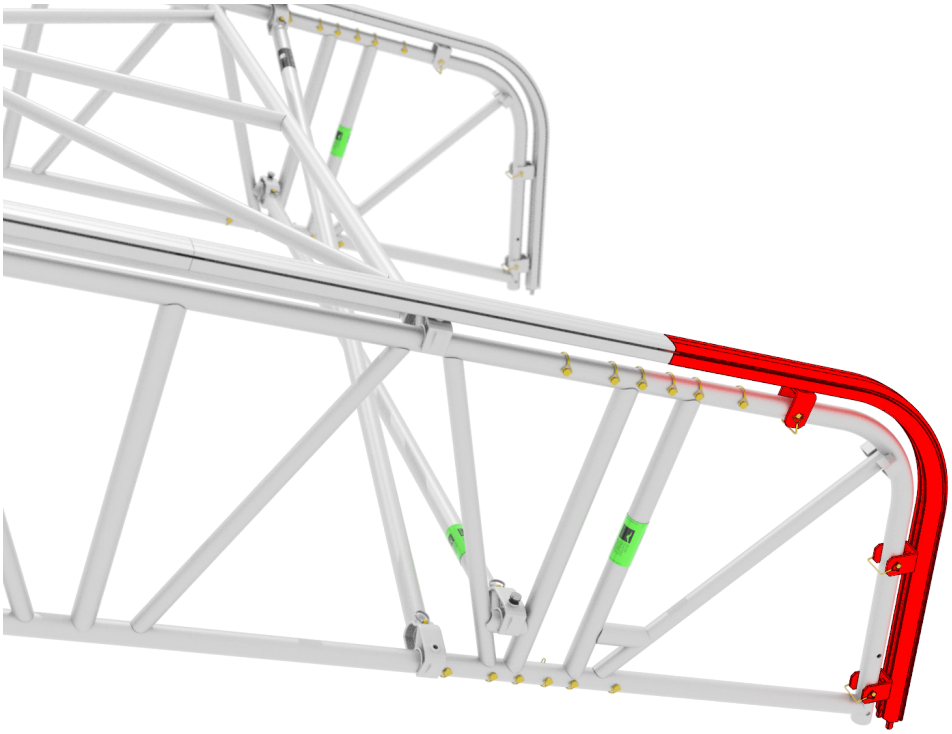

5.0 Lagerung und Transport

Das Konzept des DESSA DeepFlowTM Profils bietet größtmögliche Stapelbarkeit. An der Unterseite eines jeden Schienenprofils finden Sie kleine Einkerbungen, mit denen Sie das Produkt sicher und effizient stapeln und lagern können.

In eine einzelne Stapelpalette passen 120 DeepFlowTM Profile.

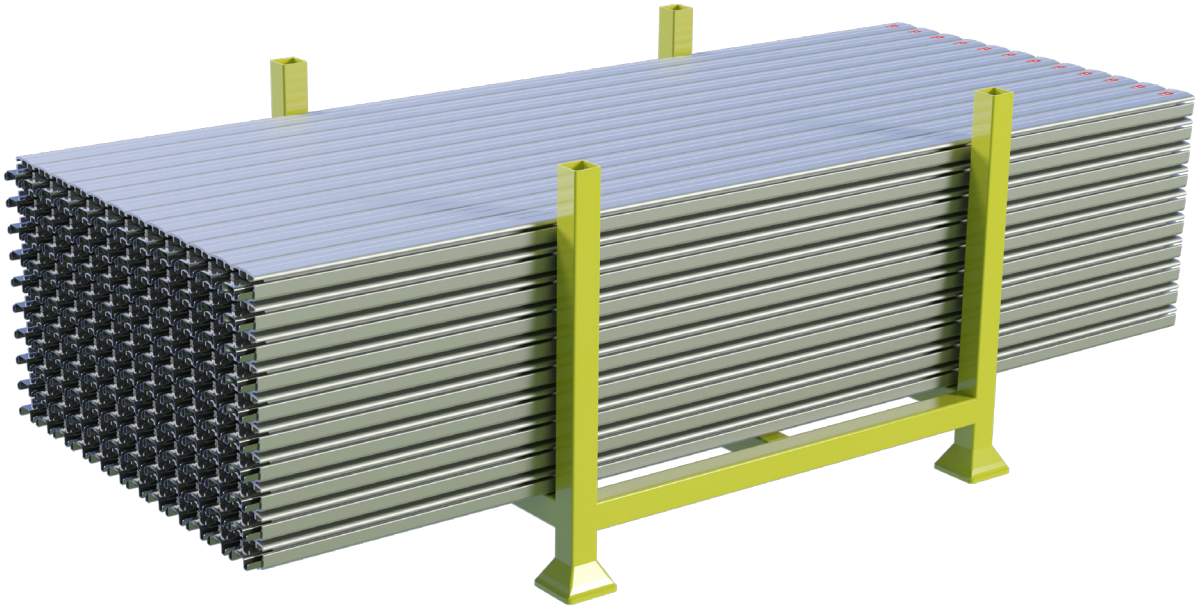

TEILCODE	EINZELGEWICHT (kg)	GEWICHT BEI 120 STÜCK* (kg)	ZAHL IN 1000 kg
US1000	2.65	318.00	377
US2000	5.23	627.60	191
US3000	7.82	938.40	127
US4000	10.44	1252.80	95
US5000	13.00	1560.00	76
US6000	15.60	1872.00	64

*120 entsprechen einer wie oben dargestellten vollen Stapelpalette.

USG011A DE

DESSA
GERÜST
PRODUKTE
TECHNISC
DIENSTLEISTUNGEN

DESSA LIMITED
Unit 25 Little End Road, Eaton Socon, St. Neots, Cambridgeshire, PE19 8JH - United Kingdom
Tel +44 (0)1480 475297 - Fax +44(0)1480 215378 - Email: info@altrad-dessa.com
www.altrad-dessa.com